仕 様 書

UNI-PEX

車載用セパレートホーン

ＨＡＣ－１６

口径寸法	φ１６０mm
全長寸法	３３０mm
低域限界周波数	２８０Ｈｚ
結合部	ＪＩＳ　Ｃ　５５０４第１種（φ３４．９２５mm）
外装	ホーンマウス（アルミニウム）：マンセルＮ９近似色　ホワイト レフレクター（ＰＳ樹脂）：マンセルＮ９近似色　ホワイト カバー（ＡＢＳ樹脂）：マンセルＮ９近似色　ホワイト スタンド付ホーンベース（アルミダイカスト）：マンセルＮ９近似色　ホワイト
適合ユニット	トランス付を除くドライバーユニット全種
質量	約９００ｇ
付属品	取扱説明書／安全編　１
適用規格	ＪＩＳ　Ｃ　５５０４ホーンスピーカに準拠
特徴・用途	耐候性、耐振性に優れていますので自動車のルーフや、フェンダーに架設するのに適します。

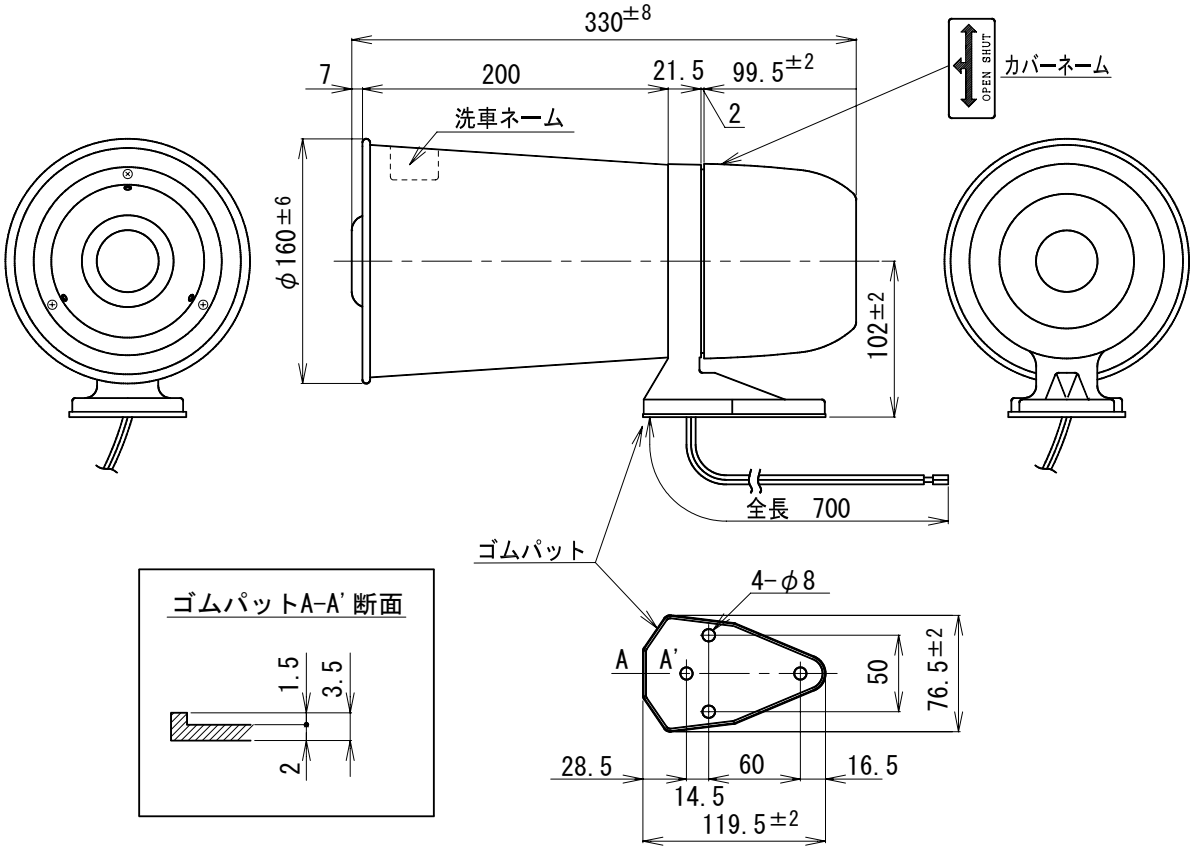

単位 mm

	営業	
JH09		

今後改良のため、予告なく変更することがあります。

製造元 日本電音株式会社　販売元 ユニペックス株式会社